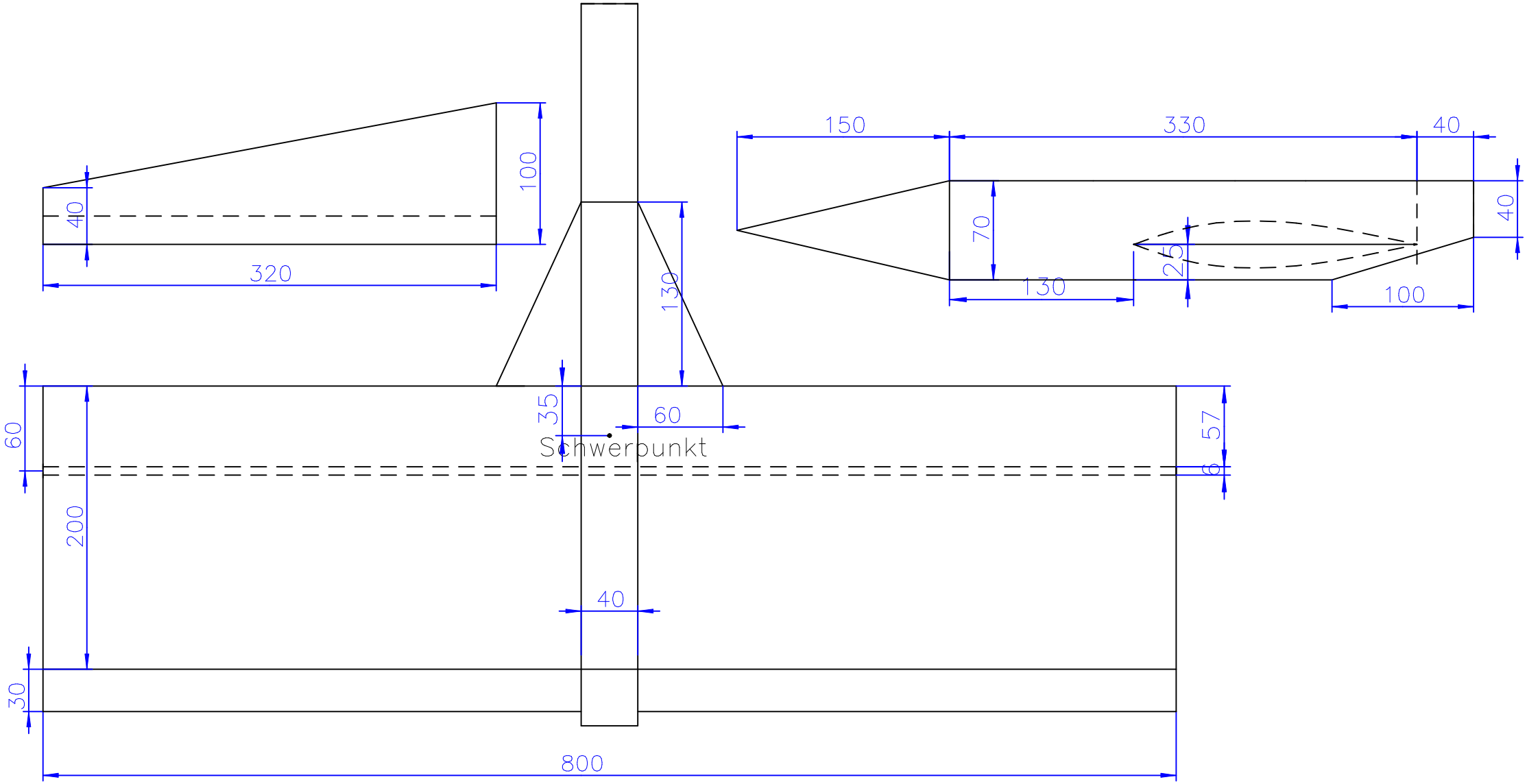
100
40
320
150
330
40
40
70
25
130
100
130
35
60
Schwerpunkt
60
57
6
200
40
30
800